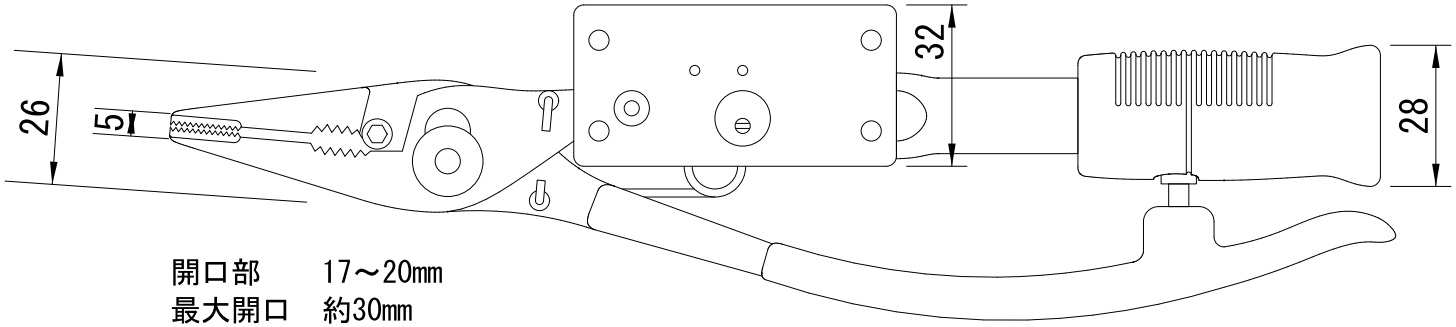

開口部　17～20mm
最大開口　約30mm

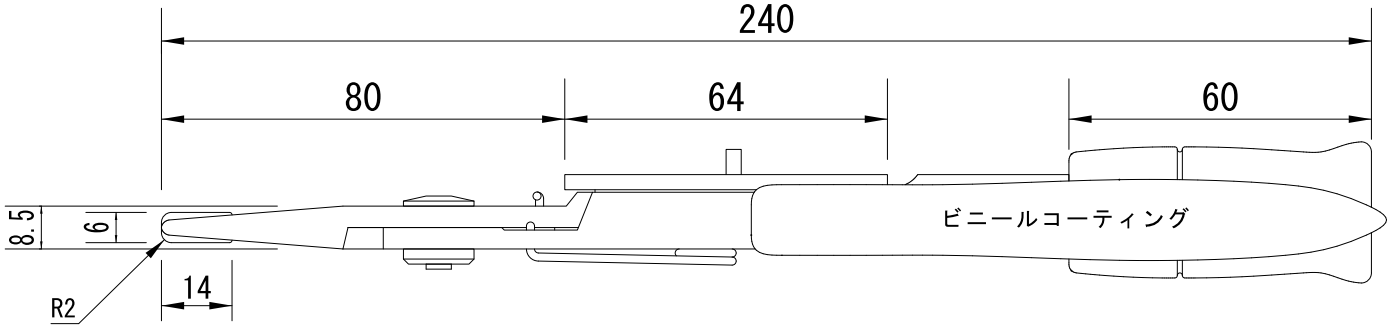

版	日付	内　容	担当
00	2013.10.07	新規作成	

承認	確認	作成		
			機種名	LN240SR
			名称	寸法図
ヘルツ電子株式会社			図番	TKPW-05-00