有線式QLレンチが無線式に生まれ変わります。

トルクレンチ締付管理用無線機

TW-510T・TW-510R（RW・RD・RDW）・TW-300R・TW-510C

TW-510T

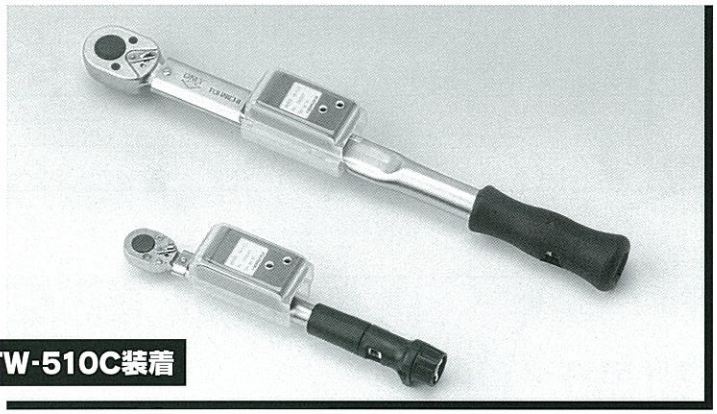

TW-510C装着

概　要

本機は有線式トルクレンチを無線式に変更する送信機と受信機です。トルクレンチに取り付けられた送信機から、リミットスイッチよりの締付け完了信号を無線伝送します。受信機は締付け完了信号をブザーで作業者に知らせるとともに、リレー出力を持ちコンピューターやシーケンサーによる管理ができます。

特　徴

1. 送信機電源は、交換が簡単なコイン電池タイプです。また低消費電流のため、およそ25万回以上の使用（ショット数）が可能です。
2. 260MHz帯の高性能微弱電波を使用し、ノイズに強く信頼性の高い通信を実現しています。
3. アンテナ内蔵タイプのため、取り扱い（操作性）に優れています。
   ※アンテナ周辺の改良により当社従来機種（TW200T）よりもさらにデッドポイントを減らす事ができました。
4. バッテリーチェック機能により、始業前の通信チェックも可能です。
5. ABS樹脂ケースを使用しているため、耐防塵性・耐オイルミスト性に優れています。
6. 256種類のIDを設定することにより、同一エリア内で複数台の使用が可能です。
7. 現在使用中の有線式トルクレンチを簡単に無線式に変更可能です。（注1）

※（注1）トルクレンチの機種によっては、送信機が取付かない場合があります。適合機種については、当社営業部迄お問い合わせ下さい。

TW-510R

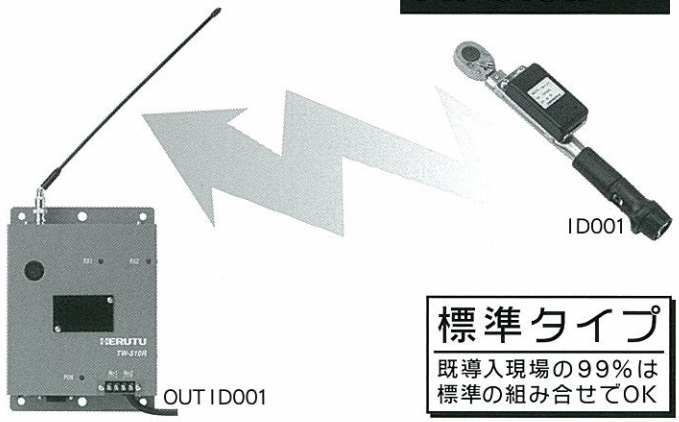

標準タイプ

既導入現場の99%は標準の組み合せでOK

TW-510RD

ダイバーシティタイプ

通信環境が悪条件の現場でもOK

TW-510RW

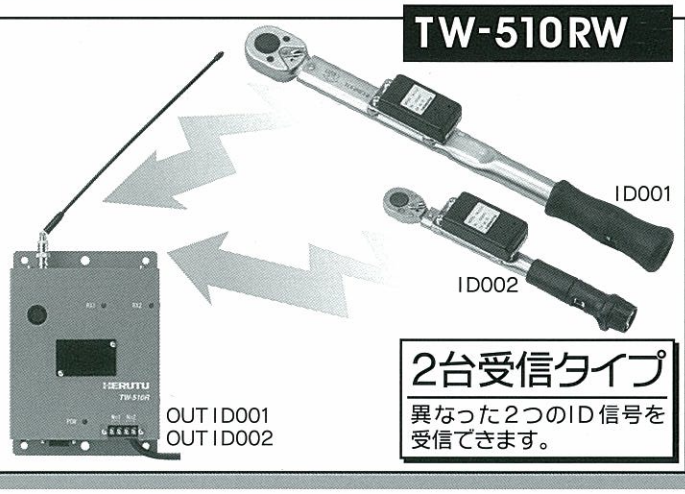

2台受信タイプ

異なった2つのID信号を受信できます。

TW-510RDW

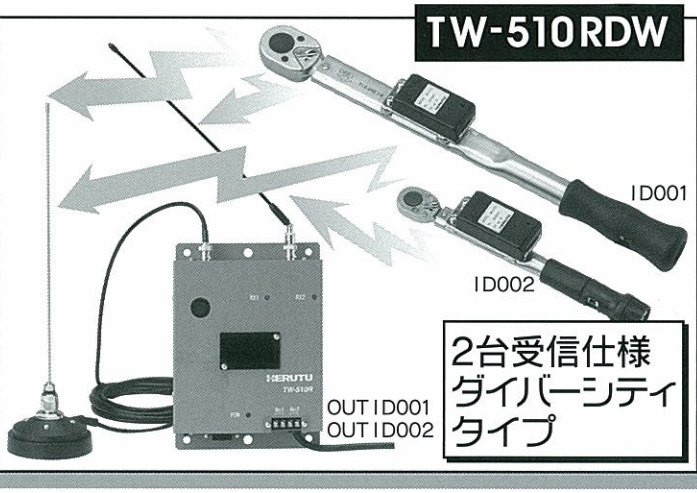

2台受信仕様ダイバーシティタイプ

TW-510T

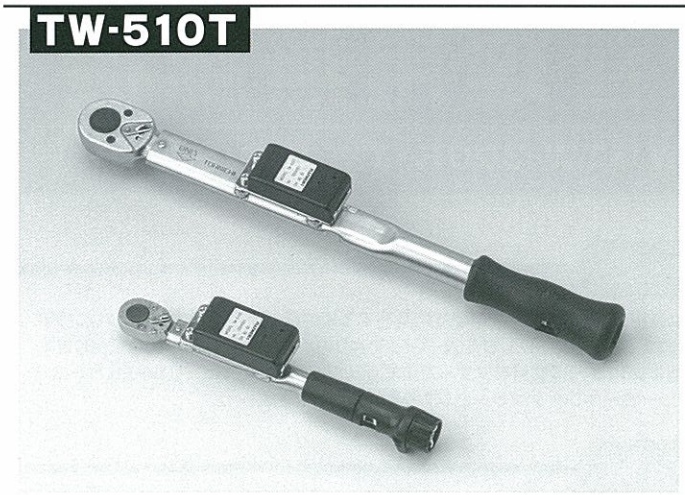

TW-510T		
項　　目	仕　　様	備　　考
周波数	259.55MHz	R2
	259.65MHz	R4
電波の強さ	3mの距離における電界強度が500μV/m以下	微弱電波
送信データ	14ビット/1フレーム約7フレーム送信	1ショット
入力	リミットスイッチ×1	SS-01GL（オムロン）
	テストスイッチ×1	
通信距離	半径約10m程度	
動作保証温度	0～50℃　結露なきこと	
電源	コイン電池　CR2032（3V）	
電池寿命	約25万ショット	1秒間隔にて測定
1ショット時間	約280mS	
アンテナ	ケース内蔵	
ID設定	8ビット　ディップスイッチ	256種類
表示	バッテリーチェック表示LED	
外形寸法	32×71×17.5mm	
重量	40g	送信機（台座・リミットスイッチ・電池を含む）

TW-510R

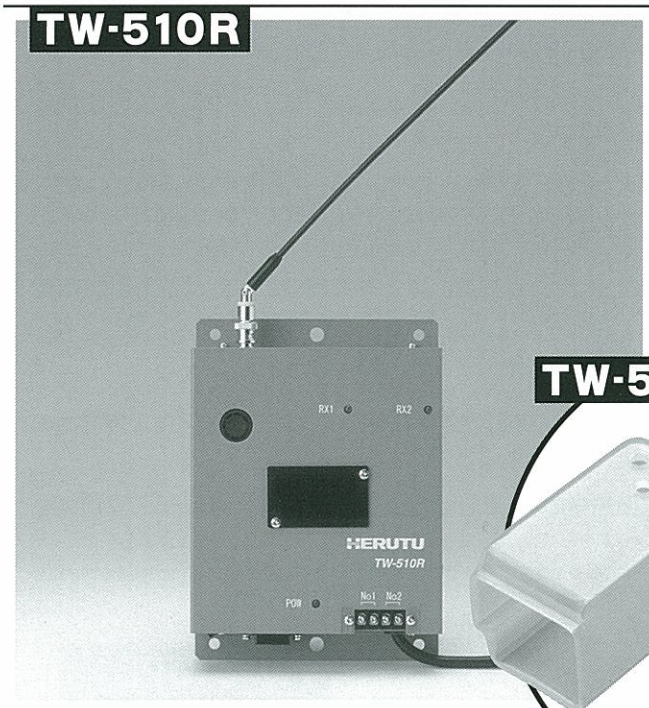

TW-510R／TW-510RW		
項　　目	仕様:TW-510R	仕様:TW-510RW
使用周波数	259.55MHz(R2) 259.65MHz(R4)　いずれか1波出荷時固定	
動作電源電圧	AC100V　50/60Hz	
消費電力	15W以下	
使用温度	0～+50℃　結露なきこと	
寸法・重量	157.4Wx177Hx41Dmm（突起物、取付け金具含まず）　約1.1kg	
受信ID数	256種類の内1種類を設定	256種類の内2種類を設定
ブザー	鳴動周波数:約2.3kHz　音量:95db±10db(距離1m) 指向性有	
出力	リレー接点出力x1 抵抗負荷:AC250V5A又はDC30V5A	リレー接点出力x2（ID1用/ID2用）
設定スイッチ	ロータリースイッチ（10選択）×2個 1.出力時間設定用／2.ダブルカウント防止時間設定用	8連ディップスイッチ×3個 1.ID1設定用／2.ID2設定用（RW）／3.機能設定用

※悪条件（環境）下での通信を可能としたダイバーシティ（D）タイプも用意しています。

TW-510C

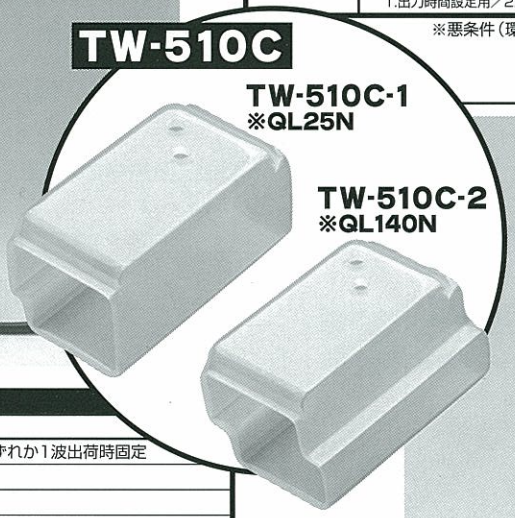

TW-510C-1
※QL25N

TW-510C-2
※QL140N

TW-300R

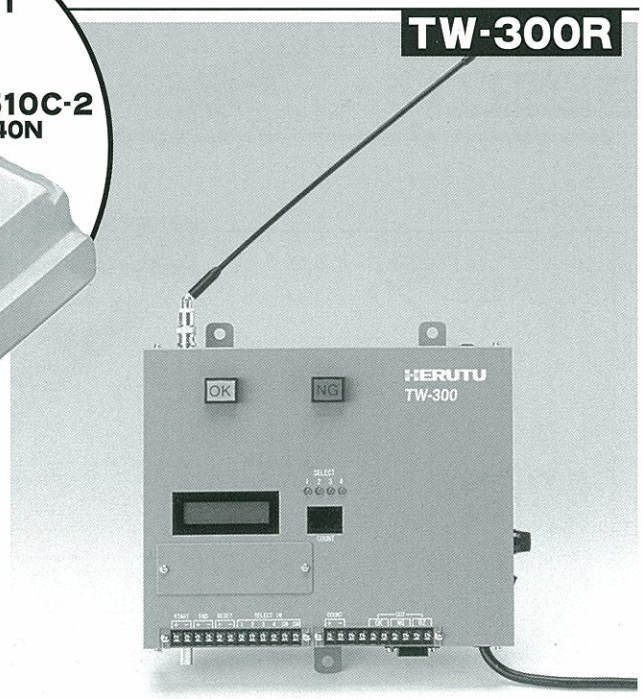

TW-300R	
項　　目	仕　　様
使用周波数	259.55MHz(R2) 259.65MHz(R4)　いずれか1波出荷時固定
動作電源電圧	AC100V　50/60Hz
消費電力	30W以下
使用温度	0～+50℃　結露なきこと
寸法・重量	260Wx209Hx50Dmm（突起物、取付け金具含まず）　約3.0kg
受信ID数	256種類の内1種類を設定
ブザー	鳴動周波数:約2.3kHz　音量:95db±10db(距離1m) 指向性有
入出力	端子台接続・端子間ピッチ7.62mm 入力:無電圧接点（フォトカプラ）スタート/エンド/リセット/有線カウント 出力:リレー接点（AC125V/0.4A・DC30V/2A）判定OK/NG/外部ブザー
設定方法	キーボード入力/LCDディスプレイ出力　登録内容:内部メモリー記憶
カウント表示	7セグメントLED 2桁　15x10mm/桁　赤色発光

※悪条件（環境）下での通信を可能としたダイバーシティ（D）タイプも用意しています。

プライヤー

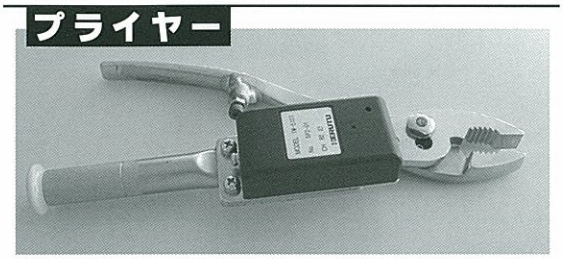

ユーザーList（あ～お順・敬称略）

●アラコ ●関東自動車工業 富士／岩手 ●岐阜車体工業 ●ジャトコ ●スズキ 本社／磐田／豊川／相良／湖西 ●セントラル自動車 ●ダイハツ工業 池田／京都／滋賀 ●ダイハツ車体 ●トヨタ自動車 高岡／田原／元町／堤 ●トヨタ車体 富士松／員弁／刈谷 ●日産自動車 九州／栃木／追浜／横浜／いわき ●日産車体 ●パジェロ製造 ●日野自動車 羽村／新田／日野 ●富士重工業 本社／矢島／大泉 ●フジユニバンス ●本田技研工業 鈴鹿／浜松 ●マツダ 府中／防府 ●三菱自動車工業 岡崎／水島

お問い合せ・ご用命は下記の販売店へどうぞ

※仕様および外観は、機器改良のため予告なく変更する場合があります。

HERUTU
ヘルツ電子株式会社

■本社／〒433-8103　静岡県浜松市豊岡町62-1　■TEL.053-438-3555
■FAX.053-438-3411
■URL http://www.herutu.co.jp/　■E-mail webmaster@herutu.co.jp

0309-10F